# Federnde Seitendruckstücke ohne Druckbolzen

## Artikelbeschreibung/Produktabbildungen

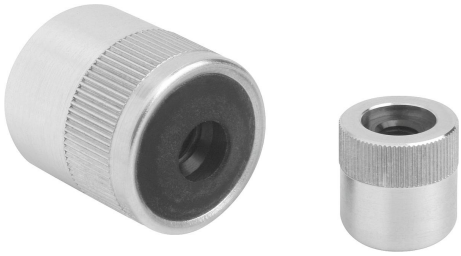

## Beschreibung

**Werkstoff:**
Hülse Aluminium.
Aufnahmescheibe Stahl.
Feder aus Stahl.

**Ausführung:**
Hülse blau verzinkt.
Aufnahmescheibe gehärtet und brüniert.

**Hinweis:**
Je nach Anwendungsfall kann der Druckbolzen selber gefertigt und in die Gewindebohrung der Aufnahmescheibe eingeschraubt werden.
Bei Ausnutzung von Hub (S) und der zugehörenden Länge (L1) ist der entsprechende Seitendruck (F) erreichbar.
Die Form B ist zusätzlich mit einer Abdichtung gegen das Eindringen von Spänen und Schmutz ausgestattet.

© NORMTEILWERK ROBERT BLOHM GmbH

# Federnde Seitendruckstücke ohne Druckbolzen

## Zeichnungen

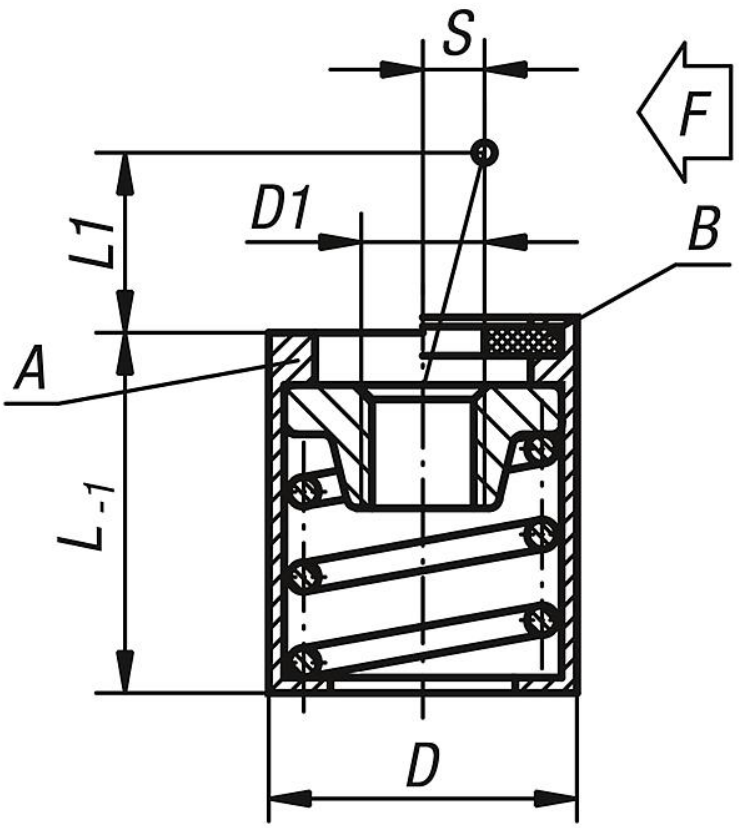


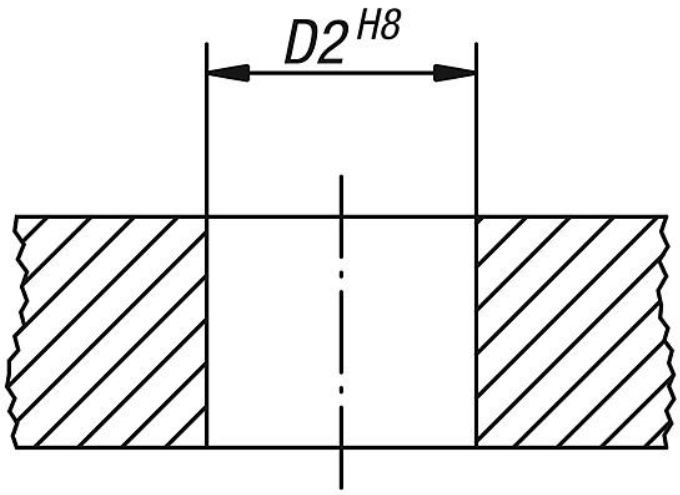


## Artikelübersicht

### Federnde Seitendruckstücke ohne Druckbolzen, Form A, ohne Abdichtung

| Bestellnummer | Form | D | D1 | D2 | L | L1 | S | F ca. N |
|---|---|---|---|---|---|---|---|---|
| **B0040.31054** | A | 10 | M4 | 10 | 12 | 4 | 1,6 | 20 |
| **B0040.31056** | A | 10 | M4 | 10 | 12 | 4 | 1,6 | 50 |

© NORMTEILWERK ROBERT BLOHM GmbH

# Federnde Seitendruckstücke ohne Druckbolzen

## Artikelübersicht

| Bestellnummer | Form | D | D1 | D2 | L | L1 | S | F ca. N |
|---|---|---|---|---|---|---|---|---|
| **B0040.31058** | A | 10 | M4 | 10 | 12 | 4 | 1,6 | 100 |
| **B0040.31064** | A | 10 | M4 | 10 | 12 | 7,5 | 2 | 40 |
| **B0040.31066** | A | 10 | M4 | 10 | 12 | 7,5 | 2 | 75 |
| **B0040.31068** | A | 10 | M4 | 10 | 12 | 7,5 | 2 | 100 |
| **B0040.31104** | A | 16 | M6 | 16 | 18 | 11,5 | 3,2 | 100 |
| **B0040.31106** | A | 16 | M6 | 16 | 18 | 11,5 | 3,2 | 150 |
| **B0040.31108** | A | 16 | M6 | 16 | 18 | 11,5 | 3,2 | 200 |
| **B0040.32054** | B | 10 | M4 | 10 | 12 | 4 | 1,6 | 20 |
| **B0040.32056** | B | 10 | M4 | 10 | 12 | 4 | 1,6 | 50 |
| **B0040.32058** | B | 10 | M4 | 10 | 12 | 4 | 1,6 | 100 |
| **B0040.32064** | B | 10 | M4 | 10 | 12 | 7,5 | 2 | 40 |
| **B0040.32066** | B | 10 | M4 | 10 | 12 | 7,5 | 2 | 75 |
| **B0040.32068** | B | 10 | M4 | 10 | 12 | 7,5 | 2 | 100 |
| **B0040.32104** | B | 16 | M6 | 16 | 18 | 11,5 | 3,2 | 100 |
| **B0040.32106** | B | 16 | M6 | 16 | 18 | 11,5 | 3,2 | 150 |
| **B0040.32108** | B | 16 | M6 | 16 | 18 | 11,5 | 3,2 | 200 |

© NORMTEILWERK ROBERT BLOHM GmbH