Montagewerkzeug

Artikelbeschreibung/Produktabbildungen

Beschreibung

Werkstoff:
Stahl.

Ausführung:
brüniert.

Hinweis:
Mit dem Montagewerkzeug können federnde Seitendruckstücke problemlos montiert werden.

Zeichnungshinweis:
1) Montagewerkzeug

Zeichnungen

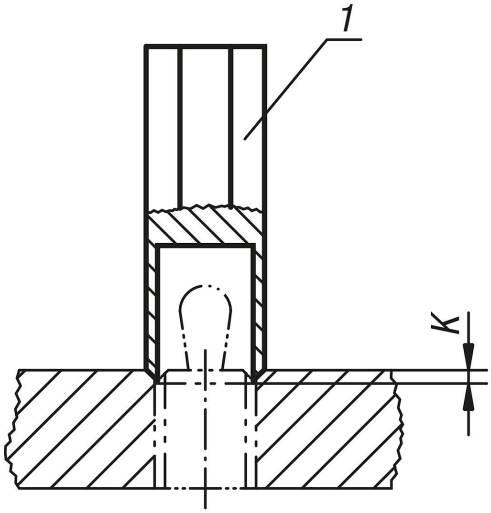

Artikelübersicht

Bestellnummer	Passend für Federnde Seitendruckstücke mit D =
B0045.06	M12
B0045.10	M18

© NORMTEILWERK ROBERT BLOHM GmbH