Klemmhebel Zinkdruckguss mit Außengewinde, Gewindeeinsatz Stahl blau passiviert

Artikelbeschreibung/Produktabbildungen

Beschreibung

Werkstoff:
Griffhebel aus Zinkdruckguss nach DIN EN 12844.
Stahlteile Festigkeitsklasse 5.8.

Ausführung:
Griffhebel kunststoffbeschichtet oder hochglanzverchromt.
Stahlteile blau passiviert.

Hinweis:
Es werden serienmäßig geliefert:
schwarz seidenmatt, orange RAL 2004, silber metallic, hochglanzverchromt.
Bei L ≥ 60 mm beträgt die Gewindelänge 60 mm.

Auf Anfrage:
Weitere Innengewinde, Farben sowie Sonderausführungen.
Maß "H1" auf Wunsch in anderen Längen gegen Aufpreis lieferbar.

Zeichnungshinweis:
1) Kegelkuppe DIN EN ISO 4753

© NORMTEILWERK ROBERT BLOHM GmbH

Klemmhebel Zinkdruckguss mit Außengewinde, Gewindeeinsatz Stahl blau passiviert

Artikelbeschreibung/Produktabbildungen

© NORMTEILWERK ROBERT BLOHM GmbH

Klemmhebel Zinkdruckguss mit Außengewinde, Gewindeeinsatz Stahl blau passiviert

Artikelbeschreibung/Produktabbildungen

Zeichnungen

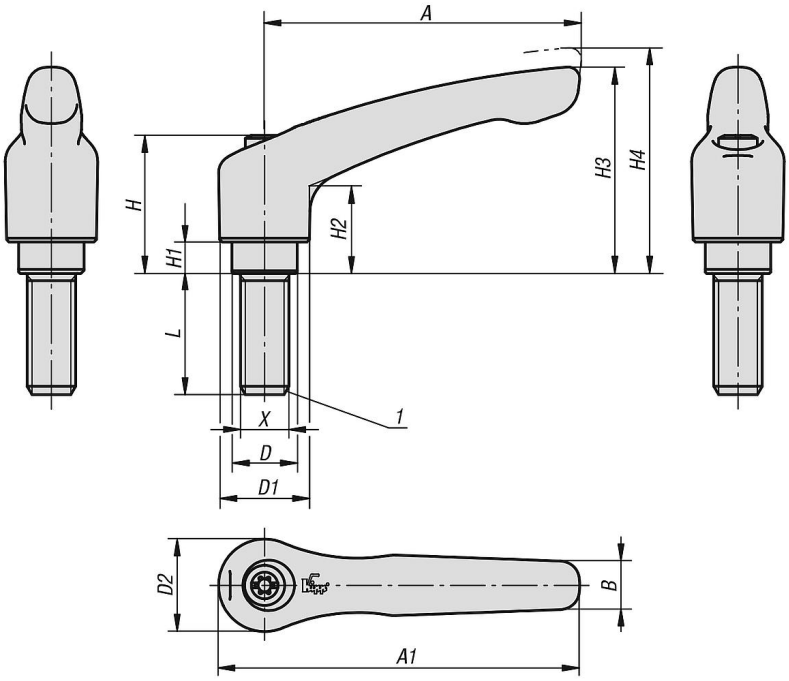

Artikelübersicht

Klemmhebel mit Außengewinde

Bestellnummer	Farbe Grundkörper	Oberfläche Grundkörper	Größe	X	D	D1	D2	H	H1	H2	H3	H4	A	A1	B	Zähnezahl	L
B0234.0041X10	schwarz RAL 9005	seidenmatt	0	M4	10	13	14	24,5	4	14,5	30	33	30	37	7	16	10
B0234.0041X15	schwarz RAL 9005	seidenmatt	0	M4	10	13	14	24,5	4	14,5	30	33	30	37	7	16	15
B0234.0041X20	schwarz RAL 9005	seidenmatt	0	M4	10	13	14	24,5	4	14,5	30	33	30	37	7	16	20
B0234.0041X25	schwarz RAL 9005	seidenmatt	0	M4	10	13	14	24,5	4	14,5	30	33	30	37	7	16	25
B0234.0041X30	schwarz RAL 9005	seidenmatt	0	M4	10	13	14	24,5	4	14,5	30	33	30	37	7	16	30
B0234.0041X35	schwarz RAL 9005	seidenmatt	0	M4	10	13	14	24,5	4	14,5	30	33	30	37	7	16	35

© NORMTEILWERK ROBERT BLOHM GmbH

Klemmhebel Zinkdruckguss mit Außengewinde, Gewindeeinsatz Stahl blau passiviert

Artikelübersicht

Bestellnummer	Farbe Grundkörper	Oberfläche Grundkörper	Größe	X	D	D1	D2	H	H1	H2	H3	H4	A	A1	B	Zähnezahl	L
B0234.0041X40	schwarz RAL 9005	seidenmatt	0	M4	10	13	14	24,5	4	14,5	30	33	30	37	7	16	40
B0234.0041X45	schwarz RAL 9005	seidenmatt	0	M4	10	13	14	24,5	4	14,5	30	33	30	37	7	16	45
B0234.0041X50	schwarz RAL 9005	seidenmatt	0	M4	10	13	14	24,5	4	14,5	30	33	30	37	7	16	50
B0234.0042X10	reinorange RAL 2004	kunststoffbeschichtet	0	M4	10	13	14	24,5	4	14,5	30	33	30	37	7	16	10
B0234.0042X15	reinorange RAL 2004	kunststoffbeschichtet	0	M4	10	13	14	24,5	4	14,5	30	33	30	37	7	16	15
B0234.0042X20	reinorange RAL 2004	kunststoffbeschichtet	0	M4	10	13	14	24,5	4	14,5	30	33	30	37	7	16	20
B0234.0042X25	reinorange RAL 2004	kunststoffbeschichtet	0	M4	10	13	14	24,5	4	14,5	30	33	30	37	7	16	25
B0234.0042X30	reinorange RAL 2004	kunststoffbeschichtet	0	M4	10	13	14	24,5	4	14,5	30	33	30	37	7	16	30
B0234.0042X35	reinorange RAL 2004	kunststoffbeschichtet	0	M4	10	13	14	24,5	4	14,5	30	33	30	37	7	16	35
B0234.0042X40	reinorange RAL 2004	kunststoffbeschichtet	0	M4	10	13	14	24,5	4	14,5	30	33	30	37	7	16	40
B0234.0042X45	reinorange RAL 2004	kunststoffbeschichtet	0	M4	10	13	14	24,5	4	14,5	30	33	30	37	7	16	45
B0234.0042X50	reinorange RAL 2004	kunststoffbeschichtet	0	M4	10	13	14	24,5	4	14,5	30	33	30	37	7	16	50
B0234.0043X10	silber-metallic	kunststoffbeschichtet	0	M4	10	13	14	24,5	4	14,5	30	33	30	37	7	16	10
B0234.0043X15	silber-metallic	kunststoffbeschichtet	0	M4	10	13	14	24,5	4	14,5	30	33	30	37	7	16	15
B0234.0043X20	silber-metallic	kunststoffbeschichtet	0	M4	10	13	14	24,5	4	14,5	30	33	30	37	7	16	20
B0234.0043X25	silber-metallic	kunststoffbeschichtet	0	M4	10	13	14	24,5	4	14,5	30	33	30	37	7	16	25
B0234.0043X30	silber-metallic	kunststoffbeschichtet	0	M4	10	13	14	24,5	4	14,5	30	33	30	37	7	16	30
B0234.0043X35	silber-metallic	kunststoffbeschichtet	0	M4	10	13	14	24,5	4	14,5	30	33	30	37	7	16	35
B0234.0043X40	silber-metallic	kunststoffbeschichtet	0	M4	10	13	14	24,5	4	14,5	30	33	30	37	7	16	40
B0234.0043X45	silber-metallic	kunststoffbeschichtet	0	M4	10	13	14	24,5	4	14,5	30	33	30	37	7	16	45
B0234.0043X50	silber-metallic	kunststoffbeschichtet	0	M4	10	13	14	24,5	4	14,5	30	33	30	37	7	16	50
B0234.0046X10	silber	hochglanzverchromt	0	M4	10	13	14	24,5	4	14,5	30	33	30	37	7	16	10
B0234.0046X15	silber	hochglanzverchromt	0	M4	10	13	14	24,5	4	14,5	30	33	30	37	7	16	15
B0234.0046X20	silber	hochglanzverchromt	0	M4	10	13	14	24,5	4	14,5	30	33	30	37	7	16	20
B0234.0046X25	silber	hochglanzverchromt	0	M4	10	13	14	24,5	4	14,5	30	33	30	37	7	16	25
B0234.0046X30	silber	hochglanzverchromt	0	M4	10	13	14	24,5	4	14,5	30	33	30	37	7	16	30
B0234.0046X35	silber	hochglanzverchromt	0	M4	10	13	14	24,5	4	14,5	30	33	30	37	7	16	35
B0234.0046X40	silber	hochglanzverchromt	0	M4	10	13	14	24,5	4	14,5	30	33	30	37	7	16	40
B0234.0046X45	silber	hochglanzverchromt	0	M4	10	13	14	24,5	4	14,5	30	33	30	37	7	16	45
B0234.0046X50	silber	hochglanzverchromt	0	M4	10	13	14	24,5	4	14,5	30	33	30	37	7	16	50
B0234.0051X10	schwarz RAL 9005	seidenmatt	0	M5	10	13	14	24,5	4	14,5	30	33	30	37	7	16	10
B0234.0051X15	schwarz RAL 9005	seidenmatt	0	M5	10	13	14	24,5	4	14,5	30	33	30	37	7	16	15
B0234.0051X20	schwarz RAL 9005	seidenmatt	0	M5	10	13	14	24,5	4	14,5	30	33	30	37	7	16	20
B0234.0051X25	schwarz RAL 9005	seidenmatt	0	M5	10	13	14	24,5	4	14,5	30	33	30	37	7	16	25
B0234.0051X30	schwarz RAL 9005	seidenmatt	0	M5	10	13	14	24,5	4	14,5	30	33	30	37	7	16	30
B0234.0051X35	schwarz RAL 9005	seidenmatt	0	M5	10	13	14	24,5	4	14,5	30	33	30	37	7	16	35
B0234.0051X40	schwarz RAL 9005	seidenmatt	0	M5	10	13	14	24,5	4	14,5	30	33	30	37	7	16	40
B0234.0051X45	schwarz RAL 9005	seidenmatt	0	M5	10	13	14	24,5	4	14,5	30	33	30	37	7	16	45
B0234.0051X50	schwarz RAL 9005	seidenmatt	0	M5	10	13	14	24,5	4	14,5	30	33	30	37	7	16	50
B0234.0052X10	reinorange RAL 2004	kunststoffbeschichtet	0	M5	10	13	14	24,5	4	14,5	30	33	30	37	7	16	10
B0234.0052X15	reinorange RAL 2004	kunststoffbeschichtet	0	M5	10	13	14	24,5	4	14,5	30	33	30	37	7	16	15
B0234.0052X20	reinorange RAL 2004	kunststoffbeschichtet	0	M5	10	13	14	24,5	4	14,5	30	33	30	37	7	16	20
B0234.0052X25	reinorange RAL 2004	kunststoffbeschichtet	0	M5	10	13	14	24,5	4	14,5	30	33	30	37	7	16	25
B0234.0052X30	reinorange RAL 2004	kunststoffbeschichtet	0	M5	10	13	14	24,5	4	14,5	30	33	30	37	7	16	30
B0234.0052X35	reinorange RAL 2004	kunststoffbeschichtet	0	M5	10	13	14	24,5	4	14,5	30	33	30	37	7	16	35
B0234.0052X40	reinorange RAL 2004	kunststoffbeschichtet	0	M5	10	13	14	24,5	4	14,5	30	33	30	37	7	16	40
B0234.0052X45	reinorange RAL 2004	kunststoffbeschichtet	0	M5	10	13	14	24,5	4	14,5	30	33	30	37	7	16	45
B0234.0052X50	reinorange RAL 2004	kunststoffbeschichtet	0	M5	10	13	14	24,5	4	14,5	30	33	30	37	7	16	50
B0234.0053X10	silber-metallic	kunststoffbeschichtet	0	M5	10	13	14	24,5	4	14,5	30	33	30	37	7	16	10
B0234.0053X15	silber-metallic	kunststoffbeschichtet	0	M5	10	13	14	24,5	4	14,5	30	33	30	37	7	16	15
B0234.0053X20	silber-metallic	kunststoffbeschichtet	0	M5	10	13	14	24,5	4	14,5	30	33	30	37	7	16	20
B0234.0053X25	silber-metallic	kunststoffbeschichtet	0	M5	10	13	14	24,5	4	14,5	30	33	30	37	7	16	25
B0234.0053X30	silber-metallic	kunststoffbeschichtet	0	M5	10	13	14	24,5	4	14,5	30	33	30	37	7	16	30
B0234.0053X35	silber-metallic	kunststoffbeschichtet	0	M5	10	13	14	24,5	4	14,5	30	33	30	37	7	16	35
B0234.0053X40	silber-metallic	kunststoffbeschichtet	0	M5	10	13	14	24,5	4	14,5	30	33	30	37	7	16	40
B0234.0053X45	silber-metallic	kunststoffbeschichtet	0	M5	10	13	14	24,5	4	14,5	30	33	30	37	7	16	45
B0234.0053X50	silber-metallic	kunststoffbeschichtet	0	M5	10	13	14	24,5	4	14,5	30	33	30	37	7	16	50
B0234.0056X10	silber	hochglanzverchromt	0	M5	10	13	14	24,5	4	14,5	30	33	30	37	7	16	10
B0234.0056X15	silber	hochglanzverchromt	0	M5	10	13	14	24,5	4	14,5	30	33	30	37	7	16	15
B0234.0056X20	silber	hochglanzverchromt	0	M5	10	13	14	24,5	4	14,5	30	33	30	37	7	16	20
B0234.0056X25	silber	hochglanzverchromt	0	M5	10	13	14	24,5	4	14,5	30	33	30	37	7	16	25
B0234.0056X30	silber	hochglanzverchromt	0	M5	10	13	14	24,5	4	14,5	30	33	30	37	7	16	30

© NORMTEILWERK ROBERT BLOHM GmbH

Klemmhebel Zinkdruckguss mit Außengewinde, Gewindeeinsatz Stahl blau passiviert

Artikelübersicht

Bestellnummer	Farbe Grundkörper	Oberfläche Grundkörper	Größe	X	D	D1	D2	H	H1	H2	H3	H4	A	A1	B	Zähnezahl	L
B0234.0056X35	silber	hochglanzverchromt	0	M5	10	13	14	24,5	4	14,5	30	33	30	37	7	16	35
B0234.0056X40	silber	hochglanzverchromt	0	M5	10	13	14	24,5	4	14,5	30	33	30	37	7	16	40
B0234.0056X45	silber	hochglanzverchromt	0	M5	10	13	14	24,5	4	14,5	30	33	30	37	7	16	45
B0234.0056X50	silber	hochglanzverchromt	0	M5	10	13	14	24,5	4	14,5	30	33	30	37	7	16	50
B0234.1051X10	schwarz RAL 9005	seidenmatt	1	M5	10	13	14	24,5	4	14,5	31	34	40	47	7	16	10
B0234.1051X15	schwarz RAL 9005	seidenmatt	1	M5	10	13	14	24,5	4	14,5	31	34	40	47	7	16	15
B0234.1051X20	schwarz RAL 9005	seidenmatt	1	M5	10	13	14	24,5	4	14,5	31	34	40	47	7	16	20
B0234.1051X25	schwarz RAL 9005	seidenmatt	1	M5	10	13	14	24,5	4	14,5	31	34	40	47	7	16	25
B0234.1051X30	schwarz RAL 9005	seidenmatt	1	M5	10	13	14	24,5	4	14,5	31	34	40	47	7	16	30
B0234.1051X35	schwarz RAL 9005	seidenmatt	1	M5	10	13	14	24,5	4	14,5	31	34	40	47	7	16	35
B0234.1051X40	schwarz RAL 9005	seidenmatt	1	M5	10	13	14	24,5	4	14,5	31	34	40	47	7	16	40
B0234.1051X45	schwarz RAL 9005	seidenmatt	1	M5	10	13	14	24,5	4	14,5	31	34	40	47	7	16	45
B0234.1051X50	schwarz RAL 9005	seidenmatt	1	M5	10	13	14	24,5	4	14,5	31	34	40	47	7	16	50
B0234.1052X10	reinorange RAL 2004	kunststoffbeschichtet	1	M5	10	13	14	24,5	4	14,5	31	34	40	47	7	16	10
B0234.1052X15	reinorange RAL 2004	kunststoffbeschichtet	1	M5	10	13	14	24,5	4	14,5	31	34	40	47	7	16	15
B0234.1052X20	reinorange RAL 2004	kunststoffbeschichtet	1	M5	10	13	14	24,5	4	14,5	31	34	40	47	7	16	20
B0234.1052X25	reinorange RAL 2004	kunststoffbeschichtet	1	M5	10	13	14	24,5	4	14,5	31	34	40	47	7	16	25
B0234.1052X30	reinorange RAL 2004	kunststoffbeschichtet	1	M5	10	13	14	24,5	4	14,5	31	34	40	47	7	16	30
B0234.1052X35	reinorange RAL 2004	kunststoffbeschichtet	1	M5	10	13	14	24,5	4	14,5	31	34	40	47	7	16	35
B0234.1052X40	reinorange RAL 2004	kunststoffbeschichtet	1	M5	10	13	14	24,5	4	14,5	31	34	40	47	7	16	40
B0234.1052X45	reinorange RAL 2004	kunststoffbeschichtet	1	M5	10	13	14	24,5	4	14,5	31	34	40	47	7	16	45
B0234.1052X50	reinorange RAL 2004	kunststoffbeschichtet	1	M5	10	13	14	24,5	4	14,5	31	34	40	47	7	16	50
B0234.1053X10	silber-metallic	kunststoffbeschichtet	1	M5	10	13	14	24,5	4	14,5	31	34	40	47	7	16	10
B0234.1053X15	silber-metallic	kunststoffbeschichtet	1	M5	10	13	14	24,5	4	14,5	31	34	40	47	7	16	15
B0234.1053X20	silber-metallic	kunststoffbeschichtet	1	M5	10	13	14	24,5	4	14,5	31	34	40	47	7	16	20
B0234.1053X25	silber-metallic	kunststoffbeschichtet	1	M5	10	13	14	24,5	4	14,5	31	34	40	47	7	16	25
B0234.1053X30	silber-metallic	kunststoffbeschichtet	1	M5	10	13	14	24,5	4	14,5	31	34	40	47	7	16	30
B0234.1053X35	silber-metallic	kunststoffbeschichtet	1	M5	10	13	14	24,5	4	14,5	31	34	40	47	7	16	35
B0234.1053X40	silber-metallic	kunststoffbeschichtet	1	M5	10	13	14	24,5	4	14,5	31	34	40	47	7	16	40
B0234.1053X45	silber-metallic	kunststoffbeschichtet	1	M5	10	13	14	24,5	4	14,5	31	34	40	47	7	16	45
B0234.1053X50	silber-metallic	kunststoffbeschichtet	1	M5	10	13	14	24,5	4	14,5	31	34	40	47	7	16	50
B0234.1056X10	silber	hochglanzverchromt	1	M5	10	13	14	24,5	4	14,5	31	34	40	47	7	16	10
B0234.1056X15	silber	hochglanzverchromt	1	M5	10	13	14	24,5	4	14,5	31	34	40	47	7	16	15
B0234.1056X20	silber	hochglanzverchromt	1	M5	10	13	14	24,5	4	14,5	31	34	40	47	7	16	20
B0234.1056X25	silber	hochglanzverchromt	1	M5	10	13	14	24,5	4	14,5	31	34	40	47	7	16	25
B0234.1056X30	silber	hochglanzverchromt	1	M5	10	13	14	24,5	4	14,5	31	34	40	47	7	16	30
B0234.1056X35	silber	hochglanzverchromt	1	M5	10	13	14	24,5	4	14,5	31	34	40	47	7	16	35
B0234.1056X40	silber	hochglanzverchromt	1	M5	10	13	14	24,5	4	14,5	31	34	40	47	7	16	40
B0234.1056X45	silber	hochglanzverchromt	1	M5	10	13	14	24,5	4	14,5	31	34	40	47	7	16	45
B0234.1056X50	silber	hochglanzverchromt	1	M5	10	13	14	24,5	4	14,5	31	34	40	47	7	16	50
B0234.1061X10	schwarz RAL 9005	seidenmatt	1	M6	10	13	14	24,5	4	14,5	31	34	40	47	7	16	10
B0234.1061X15	schwarz RAL 9005	seidenmatt	1	M6	10	13	14	24,5	4	14,5	31	34	40	47	7	16	15
B0234.1061X20	schwarz RAL 9005	seidenmatt	1	M6	10	13	14	24,5	4	14,5	31	34	40	47	7	16	20
B0234.1061X25	schwarz RAL 9005	seidenmatt	1	M6	10	13	14	24,5	4	14,5	31	34	40	47	7	16	25
B0234.1061X30	schwarz RAL 9005	seidenmatt	1	M6	10	13	14	24,5	4	14,5	31	34	40	47	7	16	30
B0234.1061X35	schwarz RAL 9005	seidenmatt	1	M6	10	13	14	24,5	4	14,5	31	34	40	47	7	16	35
B0234.1061X40	schwarz RAL 9005	seidenmatt	1	M6	10	13	14	24,5	4	14,5	31	34	40	47	7	16	40
B0234.1061X45	schwarz RAL 9005	seidenmatt	1	M6	10	13	14	24,5	4	14,5	31	34	40	47	7	16	45
B0234.1061X50	schwarz RAL 9005	seidenmatt	1	M6	10	13	14	24,5	4	14,5	31	34	40	47	7	16	50
B0234.1062X10	reinorange RAL 2004	kunststoffbeschichtet	1	M6	10	13	14	24,5	4	14,5	31	34	40	47	7	16	10
B0234.1062X15	reinorange RAL 2004	kunststoffbeschichtet	1	M6	10	13	14	24,5	4	14,5	31	34	40	47	7	16	15
B0234.1062X20	reinorange RAL 2004	kunststoffbeschichtet	1	M6	10	13	14	24,5	4	14,5	31	34	40	47	7	16	20
B0234.1062X25	reinorange RAL 2004	kunststoffbeschichtet	1	M6	10	13	14	24,5	4	14,5	31	34	40	47	7	16	25
B0234.1062X30	reinorange RAL 2004	kunststoffbeschichtet	1	M6	10	13	14	24,5	4	14,5	31	34	40	47	7	16	30
B0234.1062X35	reinorange RAL 2004	kunststoffbeschichtet	1	M6	10	13	14	24,5	4	14,5	31	34	40	47	7	16	35
B0234.1062X40	reinorange RAL 2004	kunststoffbeschichtet	1	M6	10	13	14	24,5	4	14,5	31	34	40	47	7	16	40
B0234.1062X45	reinorange RAL 2004	kunststoffbeschichtet	1	M6	10	13	14	24,5	4	14,5	31	34	40	47	7	16	45
B0234.1062X50	reinorange RAL 2004	kunststoffbeschichtet	1	M6	10	13	14	24,5	4	14,5	31	34	40	47	7	16	50
B0234.1063X10	silber-metallic	kunststoffbeschichtet	1	M6	10	13	14	24,5	4	14,5	31	34	40	47	7	16	10
B0234.1063X15	silber-metallic	kunststoffbeschichtet	1	M6	10	13	14	24,5	4	14,5	31	34	40	47	7	16	15
B0234.1063X20	silber-metallic	kunststoffbeschichtet	1	M6	10	13	14	24,5	4	14,5	31	34	40	47	7	16	20
B0234.1063X25	silber-metallic	kunststoffbeschichtet	1	M6	10	13	14	24,5	4	14,5	31	34	40	47	7	16	25

© NORMTEILWERK ROBERT BLOHM GmbH

Klemmhebel Zinkdruckguss mit Außengewinde, Gewindeeinsatz Stahl blau passiviert

Artikelübersicht

Bestellnummer	Farbe Grundkörper	Oberfläche Grundkörper	Größe	X	D	D1	D2	H	H1	H2	H3	H4	A	A1	B	Zähnezahl	L
B0234.1063X30	silber-metallic	kunststoffbeschichtet	1	M6	10	13	14	24,5	4	14,5	31	34	40	47	7	16	30
B0234.1063X35	silber-metallic	kunststoffbeschichtet	1	M6	10	13	14	24,5	4	14,5	31	34	40	47	7	16	35
B0234.1063X40	silber-metallic	kunststoffbeschichtet	1	M6	10	13	14	24,5	4	14,5	31	34	40	47	7	16	40
B0234.1063X45	silber-metallic	kunststoffbeschichtet	1	M6	10	13	14	24,5	4	14,5	31	34	40	47	7	16	45
B0234.1063X50	silber-metallic	kunststoffbeschichtet	1	M6	10	13	14	24,5	4	14,5	31	34	40	47	7	16	50
B0234.1066X10	silber	hochglanzverchromt	1	M6	10	13	14	24,5	4	14,5	31	34	40	47	7	16	10
B0234.1066X15	silber	hochglanzverchromt	1	M6	10	13	14	24,5	4	14,5	31	34	40	47	7	16	15
B0234.1066X20	silber	hochglanzverchromt	1	M6	10	13	14	24,5	4	14,5	31	34	40	47	7	16	20
B0234.1066X25	silber	hochglanzverchromt	1	M6	10	13	14	24,5	4	14,5	31	34	40	47	7	16	25
B0234.1066X30	silber	hochglanzverchromt	1	M6	10	13	14	24,5	4	14,5	31	34	40	47	7	16	30
B0234.1066X35	silber	hochglanzverchromt	1	M6	10	13	14	24,5	4	14,5	31	34	40	47	7	16	35
B0234.1066X40	silber	hochglanzverchromt	1	M6	10	13	14	24,5	4	14,5	31	34	40	47	7	16	40
B0234.1066X45	silber	hochglanzverchromt	1	M6	10	13	14	24,5	4	14,5	31	34	40	47	7	16	45
B0234.1066X50	silber	hochglanzverchromt	1	M6	10	13	14	24,5	4	14,5	31	34	40	47	7	16	50
B0234.2061X15	schwarz RAL 9005	seidenmatt	2	M6	13,5	18,5	19	28,5	6,5	17,5	42,5	45,5	65	74,5	9,5	20	15
B0234.2061X20	schwarz RAL 9005	seidenmatt	2	M6	13,5	18,5	19	28,5	6,5	17,5	42,5	45,5	65	74,5	9,5	20	20
B0234.2061X25	schwarz RAL 9005	seidenmatt	2	M6	13,5	18,5	19	28,5	6,5	17,5	42,5	45,5	65	74,5	9,5	20	25
B0234.2061X30	schwarz RAL 9005	seidenmatt	2	M6	13,5	18,5	19	28,5	6,5	17,5	42,5	45,5	65	74,5	9,5	20	30
B0234.2061X35	schwarz RAL 9005	seidenmatt	2	M6	13,5	18,5	19	28,5	6,5	17,5	42,5	45,5	65	74,5	9,5	20	35
B0234.2061X40	schwarz RAL 9005	seidenmatt	2	M6	13,5	18,5	19	28,5	6,5	17,5	42,5	45,5	65	74,5	9,5	20	40
B0234.2061X45	schwarz RAL 9005	seidenmatt	2	M6	13,5	18,5	19	28,5	6,5	17,5	42,5	45,5	65	74,5	9,5	20	45
B0234.2061X50	schwarz RAL 9005	seidenmatt	2	M6	13,5	18,5	19	28,5	6,5	17,5	42,5	45,5	65	74,5	9,5	20	50
B0234.2061X55	schwarz RAL 9005	seidenmatt	2	M6	13,5	18,5	19	28,5	6,5	17,5	42,5	45,5	65	74,5	9,5	20	55
B0234.2061X60	schwarz RAL 9005	seidenmatt	2	M6	13,5	18,5	19	28,5	6,5	17,5	42,5	45,5	65	74,5	9,5	20	60
B0234.2062X15	reinorange RAL 2004	kunststoffbeschichtet	2	M6	13,5	18,5	19	28,5	6,5	17,5	42,5	45,5	65	74,5	9,5	20	15
B0234.2062X20	reinorange RAL 2004	kunststoffbeschichtet	2	M6	13,5	18,5	19	28,5	6,5	17,5	42,5	45,5	65	74,5	9,5	20	20
B0234.2062X25	reinorange RAL 2004	kunststoffbeschichtet	2	M6	13,5	18,5	19	28,5	6,5	17,5	42,5	45,5	65	74,5	9,5	20	25
B0234.2062X30	reinorange RAL 2004	kunststoffbeschichtet	2	M6	13,5	18,5	19	28,5	6,5	17,5	42,5	45,5	65	74,5	9,5	20	30
B0234.2062X35	reinorange RAL 2004	kunststoffbeschichtet	2	M6	13,5	18,5	19	28,5	6,5	17,5	42,5	45,5	65	74,5	9,5	20	35
B0234.2062X40	reinorange RAL 2004	kunststoffbeschichtet	2	M6	13,5	18,5	19	28,5	6,5	17,5	42,5	45,5	65	74,5	9,5	20	40
B0234.2062X45	reinorange RAL 2004	kunststoffbeschichtet	2	M6	13,5	18,5	19	28,5	6,5	17,5	42,5	45,5	65	74,5	9,5	20	45
B0234.2062X50	reinorange RAL 2004	kunststoffbeschichtet	2	M6	13,5	18,5	19	28,5	6,5	17,5	42,5	45,5	65	74,5	9,5	20	50
B0234.2062X55	reinorange RAL 2004	kunststoffbeschichtet	2	M6	13,5	18,5	19	28,5	6,5	17,5	42,5	45,5	65	74,5	9,5	20	55
B0234.2062X60	reinorange RAL 2004	kunststoffbeschichtet	2	M6	13,5	18,5	19	28,5	6,5	17,5	42,5	45,5	65	74,5	9,5	20	60
B0234.2063X15	silber-metallic	kunststoffbeschichtet	2	M6	13,5	18,5	19	28,5	6,5	17,5	42,5	45,5	65	74,5	9,5	20	15
B0234.2063X20	silber-metallic	kunststoffbeschichtet	2	M6	13,5	18,5	19	28,5	6,5	17,5	42,5	45,5	65	74,5	9,5	20	20
B0234.2063X25	silber-metallic	kunststoffbeschichtet	2	M6	13,5	18,5	19	28,5	6,5	17,5	42,5	45,5	65	74,5	9,5	20	25
B0234.2063X30	silber-metallic	kunststoffbeschichtet	2	M6	13,5	18,5	19	28,5	6,5	17,5	42,5	45,5	65	74,5	9,5	20	30
B0234.2063X35	silber-metallic	kunststoffbeschichtet	2	M6	13,5	18,5	19	28,5	6,5	17,5	42,5	45,5	65	74,5	9,5	20	35
B0234.2063X40	silber-metallic	kunststoffbeschichtet	2	M6	13,5	18,5	19	28,5	6,5	17,5	42,5	45,5	65	74,5	9,5	20	40
B0234.2063X45	silber-metallic	kunststoffbeschichtet	2	M6	13,5	18,5	19	28,5	6,5	17,5	42,5	45,5	65	74,5	9,5	20	45
B0234.2063X50	silber-metallic	kunststoffbeschichtet	2	M6	13,5	18,5	19	28,5	6,5	17,5	42,5	45,5	65	74,5	9,5	20	50
B0234.2063X55	silber-metallic	kunststoffbeschichtet	2	M6	13,5	18,5	19	28,5	6,5	17,5	42,5	45,5	65	74,5	9,5	20	55
B0234.2063X60	silber-metallic	kunststoffbeschichtet	2	M6	13,5	18,5	19	28,5	6,5	17,5	42,5	45,5	65	74,5	9,5	20	60
B0234.2066X15	silber	hochglanzverchromt	2	M6	13,5	18,5	19	28,5	6,5	17,5	42,5	45,5	65	74,5	9,5	20	15
B0234.2066X20	silber	hochglanzverchromt	2	M6	13,5	18,5	19	28,5	6,5	17,5	42,5	45,5	65	74,5	9,5	20	20
B0234.2066X25	silber	hochglanzverchromt	2	M6	13,5	18,5	19	28,5	6,5	17,5	42,5	45,5	65	74,5	9,5	20	25
B0234.2066X30	silber	hochglanzverchromt	2	M6	13,5	18,5	19	28,5	6,5	17,5	42,5	45,5	65	74,5	9,5	20	30
B0234.2066X35	silber	hochglanzverchromt	2	M6	13,5	18,5	19	28,5	6,5	17,5	42,5	45,5	65	74,5	9,5	20	35
B0234.2066X40	silber	hochglanzverchromt	2	M6	13,5	18,5	19	28,5	6,5	17,5	42,5	45,5	65	74,5	9,5	20	40
B0234.2066X45	silber	hochglanzverchromt	2	M6	13,5	18,5	19	28,5	6,5	17,5	42,5	45,5	65	74,5	9,5	20	45
B0234.2066X50	silber	hochglanzverchromt	2	M6	13,5	18,5	19	28,5	6,5	17,5	42,5	45,5	65	74,5	9,5	20	50
B0234.2066X55	silber	hochglanzverchromt	2	M6	13,5	18,5	19	28,5	6,5	17,5	42,5	45,5	65	74,5	9,5	20	55
B0234.2066X60	silber	hochglanzverchromt	2	M6	13,5	18,5	19	28,5	6,5	17,5	42,5	45,5	65	74,5	9,5	20	60
B0234.2081X15	schwarz RAL 9005	seidenmatt	2	M8	13,5	18,5	19	28,5	6,5	17,5	42,5	45,5	65	74,5	9,5	20	15
B0234.2081X20	schwarz RAL 9005	seidenmatt	2	M8	13,5	18,5	19	28,5	6,5	17,5	42,5	45,5	65	74,5	9,5	20	20
B0234.2081X25	schwarz RAL 9005	seidenmatt	2	M8	13,5	18,5	19	28,5	6,5	17,5	42,5	45,5	65	74,5	9,5	20	25
B0234.2081X30	schwarz RAL 9005	seidenmatt	2	M8	13,5	18,5	19	28,5	6,5	17,5	42,5	45,5	65	74,5	9,5	20	30
B0234.2081X35	schwarz RAL 9005	seidenmatt	2	M8	13,5	18,5	19	28,5	6,5	17,5	42,5	45,5	65	74,5	9,5	20	35
B0234.2081X40	schwarz RAL 9005	seidenmatt	2	M8	13,5	18,5	19	28,5	6,5	17,5	42,5	45,5	65	74,5	9,5	20	40
B0234.2081X45	schwarz RAL 9005	seidenmatt	2	M8	13,5	18,5	19	28,5	6,5	17,5	42,5	45,5	65	74,5	9,5	20	45
B0234.2081X50	schwarz RAL 9005	seidenmatt	2	M8	13,5	18,5	19	28,5	6,5	17,5	42,5	45,5	65	74,5	9,5	20	50

© NORMTEILWERK ROBERT BLOHM GmbH

Klemmhebel Zinkdruckguss mit Außengewinde, Gewindeeinsatz Stahl blau passiviert

Artikelübersicht

Bestellnummer	Farbe Grundkörper	Oberfläche Grundkörper	Größe	X	D	D1	D2	H	H1	H2	H3	H4	A	A1	B	Zähnezahl	L
B0234.2081X55	schwarz RAL 9005	seidenmatt	2	M8	13,5	18,5	19	28,5	6,5	17,5	42,5	45,5	65	74,5	9,5	20	55
B0234.2081X60	schwarz RAL 9005	seidenmatt	2	M8	13,5	18,5	19	28,5	6,5	17,5	42,5	45,5	65	74,5	9,5	20	60
B0234.2082X15	reinorange RAL 2004	kunststoffbeschichtet	2	M8	13,5	18,5	19	28,5	6,5	17,5	42,5	45,5	65	74,5	9,5	20	15
B0234.2082X20	reinorange RAL 2004	kunststoffbeschichtet	2	M8	13,5	18,5	19	28,5	6,5	17,5	42,5	45,5	65	74,5	9,5	20	20
B0234.2082X25	reinorange RAL 2004	kunststoffbeschichtet	2	M8	13,5	18,5	19	28,5	6,5	17,5	42,5	45,5	65	74,5	9,5	20	25
B0234.2082X30	reinorange RAL 2004	kunststoffbeschichtet	2	M8	13,5	18,5	19	28,5	6,5	17,5	42,5	45,5	65	74,5	9,5	20	30
B0234.2082X35	reinorange RAL 2004	kunststoffbeschichtet	2	M8	13,5	18,5	19	28,5	6,5	17,5	42,5	45,5	65	74,5	9,5	20	35
B0234.2082X40	reinorange RAL 2004	kunststoffbeschichtet	2	M8	13,5	18,5	19	28,5	6,5	17,5	42,5	45,5	65	74,5	9,5	20	40
B0234.2082X45	reinorange RAL 2004	kunststoffbeschichtet	2	M8	13,5	18,5	19	28,5	6,5	17,5	42,5	45,5	65	74,5	9,5	20	45
B0234.2082X50	reinorange RAL 2004	kunststoffbeschichtet	2	M8	13,5	18,5	19	28,5	6,5	17,5	42,5	45,5	65	74,5	9,5	20	50
B0234.2082X55	reinorange RAL 2004	kunststoffbeschichtet	2	M8	13,5	18,5	19	28,5	6,5	17,5	42,5	45,5	65	74,5	9,5	20	55
B0234.2082X60	reinorange RAL 2004	kunststoffbeschichtet	2	M8	13,5	18,5	19	28,5	6,5	17,5	42,5	45,5	65	74,5	9,5	20	60
B0234.2083X15	silber-metallic	kunststoffbeschichtet	2	M8	13,5	18,5	19	28,5	6,5	17,5	42,5	45,5	65	74,5	9,5	20	15
B0234.2083X20	silber-metallic	kunststoffbeschichtet	2	M8	13,5	18,5	19	28,5	6,5	17,5	42,5	45,5	65	74,5	9,5	20	20
B0234.2083X25	silber-metallic	kunststoffbeschichtet	2	M8	13,5	18,5	19	28,5	6,5	17,5	42,5	45,5	65	74,5	9,5	20	25
B0234.2083X30	silber-metallic	kunststoffbeschichtet	2	M8	13,5	18,5	19	28,5	6,5	17,5	42,5	45,5	65	74,5	9,5	20	30
B0234.2083X35	silber-metallic	kunststoffbeschichtet	2	M8	13,5	18,5	19	28,5	6,5	17,5	42,5	45,5	65	74,5	9,5	20	35
B0234.2083X40	silber-metallic	kunststoffbeschichtet	2	M8	13,5	18,5	19	28,5	6,5	17,5	42,5	45,5	65	74,5	9,5	20	40
B0234.2083X45	silber-metallic	kunststoffbeschichtet	2	M8	13,5	18,5	19	28,5	6,5	17,5	42,5	45,5	65	74,5	9,5	20	45
B0234.2083X50	silber-metallic	kunststoffbeschichtet	2	M8	13,5	18,5	19	28,5	6,5	17,5	42,5	45,5	65	74,5	9,5	20	50
B0234.2083X55	silber-metallic	kunststoffbeschichtet	2	M8	13,5	18,5	19	28,5	6,5	17,5	42,5	45,5	65	74,5	9,5	20	55
B0234.2083X60	silber-metallic	kunststoffbeschichtet	2	M8	13,5	18,5	19	28,5	6,5	17,5	42,5	45,5	65	74,5	9,5	20	60
B0234.2086X15	silber	hochglanzverchromt	2	M8	13,5	18,5	19	28,5	6,5	17,5	42,5	45,5	65	74,5	9,5	20	15
B0234.2086X20	silber	hochglanzverchromt	2	M8	13,5	18,5	19	28,5	6,5	17,5	42,5	45,5	65	74,5	9,5	20	20
B0234.2086X25	silber	hochglanzverchromt	2	M8	13,5	18,5	19	28,5	6,5	17,5	42,5	45,5	65	74,5	9,5	20	25
B0234.2086X30	silber	hochglanzverchromt	2	M8	13,5	18,5	19	28,5	6,5	17,5	42,5	45,5	65	74,5	9,5	20	30
B0234.2086X35	silber	hochglanzverchromt	2	M8	13,5	18,5	19	28,5	6,5	17,5	42,5	45,5	65	74,5	9,5	20	35
B0234.2086X40	silber	hochglanzverchromt	2	M8	13,5	18,5	19	28,5	6,5	17,5	42,5	45,5	65	74,5	9,5	20	40
B0234.2086X45	silber	hochglanzverchromt	2	M8	13,5	18,5	19	28,5	6,5	17,5	42,5	45,5	65	74,5	9,5	20	45
B0234.2086X50	silber	hochglanzverchromt	2	M8	13,5	18,5	19	28,5	6,5	17,5	42,5	45,5	65	74,5	9,5	20	50
B0234.2086X55	silber	hochglanzverchromt	2	M8	13,5	18,5	19	28,5	6,5	17,5	42,5	45,5	65	74,5	9,5	20	55
B0234.2086X60	silber	hochglanzverchromt	2	M8	13,5	18,5	19	28,5	6,5	17,5	42,5	45,5	65	74,5	9,5	20	60
B0234.2101X15	schwarz RAL 9005	seidenmatt	2	M10	13,5	18,5	19	28,5	6,5	17,5	42,5	45,5	65	74,5	9,5	20	15
B0234.2101X20	schwarz RAL 9005	seidenmatt	2	M10	13,5	18,5	19	28,5	6,5	17,5	42,5	45,5	65	74,5	9,5	20	20
B0234.2101X25	schwarz RAL 9005	seidenmatt	2	M10	13,5	18,5	19	28,5	6,5	17,5	42,5	45,5	65	74,5	9,5	20	25
B0234.2101X30	schwarz RAL 9005	seidenmatt	2	M10	13,5	18,5	19	28,5	6,5	17,5	42,5	45,5	65	74,5	9,5	20	30
B0234.2101X35	schwarz RAL 9005	seidenmatt	2	M10	13,5	18,5	19	28,5	6,5	17,5	42,5	45,5	65	74,5	9,5	20	35
B0234.2101X40	schwarz RAL 9005	seidenmatt	2	M10	13,5	18,5	19	28,5	6,5	17,5	42,5	45,5	65	74,5	9,5	20	40
B0234.2101X45	schwarz RAL 9005	seidenmatt	2	M10	13,5	18,5	19	28,5	6,5	17,5	42,5	45,5	65	74,5	9,5	20	45
B0234.2101X50	schwarz RAL 9005	seidenmatt	2	M10	13,5	18,5	19	28,5	6,5	17,5	42,5	45,5	65	74,5	9,5	20	50
B0234.2101X55	schwarz RAL 9005	seidenmatt	2	M10	13,5	18,5	19	28,5	6,5	17,5	42,5	45,5	65	74,5	9,5	20	55
B0234.2101X60	schwarz RAL 9005	seidenmatt	2	M10	13,5	18,5	19	28,5	6,5	17,5	42,5	45,5	65	74,5	9,5	20	60
B0234.2102X15	reinorange RAL 2004	kunststoffbeschichtet	2	M10	13,5	18,5	19	28,5	6,5	17,5	42,5	45,5	65	74,5	9,5	20	15
B0234.2102X20	reinorange RAL 2004	kunststoffbeschichtet	2	M10	13,5	18,5	19	28,5	6,5	17,5	42,5	45,5	65	74,5	9,5	20	20
B0234.2102X25	reinorange RAL 2004	kunststoffbeschichtet	2	M10	13,5	18,5	19	28,5	6,5	17,5	42,5	45,5	65	74,5	9,5	20	25
B0234.2102X30	reinorange RAL 2004	kunststoffbeschichtet	2	M10	13,5	18,5	19	28,5	6,5	17,5	42,5	45,5	65	74,5	9,5	20	30
B0234.2102X35	reinorange RAL 2004	kunststoffbeschichtet	2	M10	13,5	18,5	19	28,5	6,5	17,5	42,5	45,5	65	74,5	9,5	20	35
B0234.2102X40	reinorange RAL 2004	kunststoffbeschichtet	2	M10	13,5	18,5	19	28,5	6,5	17,5	42,5	45,5	65	74,5	9,5	20	40
B0234.2102X45	reinorange RAL 2004	kunststoffbeschichtet	2	M10	13,5	18,5	19	28,5	6,5	17,5	42,5	45,5	65	74,5	9,5	20	45
B0234.2102X50	reinorange RAL 2004	kunststoffbeschichtet	2	M10	13,5	18,5	19	28,5	6,5	17,5	42,5	45,5	65	74,5	9,5	20	50
B0234.2102X55	reinorange RAL 2004	kunststoffbeschichtet	2	M10	13,5	18,5	19	28,5	6,5	17,5	42,5	45,5	65	74,5	9,5	20	55
B0234.2102X60	reinorange RAL 2004	kunststoffbeschichtet	2	M10	13,5	18,5	19	28,5	6,5	17,5	42,5	45,5	65	74,5	9,5	20	60
B0234.2103X15	silber-metallic	kunststoffbeschichtet	2	M10	13,5	18,5	19	28,5	6,5	17,5	42,5	45,5	65	74,5	9,5	20	15
B0234.2103X20	silber-metallic	kunststoffbeschichtet	2	M10	13,5	18,5	19	28,5	6,5	17,5	42,5	45,5	65	74,5	9,5	20	20
B0234.2103X25	silber-metallic	kunststoffbeschichtet	2	M10	13,5	18,5	19	28,5	6,5	17,5	42,5	45,5	65	74,5	9,5	20	25
B0234.2103X30	silber-metallic	kunststoffbeschichtet	2	M10	13,5	18,5	19	28,5	6,5	17,5	42,5	45,5	65	74,5	9,5	20	30
B0234.2103X35	silber-metallic	kunststoffbeschichtet	2	M10	13,5	18,5	19	28,5	6,5	17,5	42,5	45,5	65	74,5	9,5	20	35
B0234.2103X40	silber-metallic	kunststoffbeschichtet	2	M10	13,5	18,5	19	28,5	6,5	17,5	42,5	45,5	65	74,5	9,5	20	40
B0234.2103X45	silber-metallic	kunststoffbeschichtet	2	M10	13,5	18,5	19	28,5	6,5	17,5	42,5	45,5	65	74,5	9,5	20	45
B0234.2103X50	silber-metallic	kunststoffbeschichtet	2	M10	13,5	18,5	19	28,5	6,5	17,5	42,5	45,5	65	74,5	9,5	20	50
B0234.2103X55	silber-metallic	kunststoffbeschichtet	2	M10	13,5	18,5	19	28,5	6,5	17,5	42,5	45,5	65	74,5	9,5	20	55
B0234.2103X60	silber-metallic	kunststoffbeschichtet	2	M10	13,5	18,5	19	28,5	6,5	17,5	42,5	45,5	65	74,5	9,5	20	60

© NORMTEILWERK ROBERT BLOHM GmbH

Klemmhebel Zinkdruckguss mit Außengewinde, Gewindeeinsatz Stahl blau passiviert

Artikelübersicht

Bestellnummer	Farbe Grundkörper	Oberfläche Grundkörper	Größe	X	D	D1	D2	H	H1	H2	H3	H4	A	A1	B	Zähnezahl	L
B0234.2106X15	silber	hochglanzverchromt	2	M10	13,5	18,5	19	28,5	6,5	17,5	42,5	45,5	65	74,5	9,5	20	15
B0234.2106X20	silber	hochglanzverchromt	2	M10	13,5	18,5	19	28,5	6,5	17,5	42,5	45,5	65	74,5	9,5	20	20
B0234.2106X25	silber	hochglanzverchromt	2	M10	13,5	18,5	19	28,5	6,5	17,5	42,5	45,5	65	74,5	9,5	20	25
B0234.2106X30	silber	hochglanzverchromt	2	M10	13,5	18,5	19	28,5	6,5	17,5	42,5	45,5	65	74,5	9,5	20	30
B0234.2106X35	silber	hochglanzverchromt	2	M10	13,5	18,5	19	28,5	6,5	17,5	42,5	45,5	65	74,5	9,5	20	35
B0234.2106X40	silber	hochglanzverchromt	2	M10	13,5	18,5	19	28,5	6,5	17,5	42,5	45,5	65	74,5	9,5	20	40
B0234.2106X45	silber	hochglanzverchromt	2	M10	13,5	18,5	19	28,5	6,5	17,5	42,5	45,5	65	74,5	9,5	20	45
B0234.2106X50	silber	hochglanzverchromt	2	M10	13,5	18,5	19	28,5	6,5	17,5	42,5	45,5	65	74,5	9,5	20	50
B0234.2106X55	silber	hochglanzverchromt	2	M10	13,5	18,5	19	28,5	6,5	17,5	42,5	45,5	65	74,5	9,5	20	55
B0234.2106X60	silber	hochglanzverchromt	2	M10	13,5	18,5	19	28,5	6,5	17,5	42,5	45,5	65	74,5	9,5	20	60
B0234.3081X15	schwarz RAL 9005	seidenmatt	3	M8	16	21	22	37	10	24	54,5	58,5	80	91	11	22	15
B0234.3081X20	schwarz RAL 9005	seidenmatt	3	M8	16	21	22	37	10	24	54,5	58,5	80	91	11	22	20
B0234.3081X25	schwarz RAL 9005	seidenmatt	3	M8	16	21	22	37	10	24	54,5	58,5	80	91	11	22	25
B0234.3081X30	schwarz RAL 9005	seidenmatt	3	M8	16	21	22	37	10	24	54,5	58,5	80	91	11	22	30
B0234.3081X35	schwarz RAL 9005	seidenmatt	3	M8	16	21	22	37	10	24	54,5	58,5	80	91	11	22	35
B0234.3081X40	schwarz RAL 9005	seidenmatt	3	M8	16	21	22	37	10	24	54,5	58,5	80	91	11	22	40
B0234.3081X45	schwarz RAL 9005	seidenmatt	3	M8	16	21	22	37	10	24	54,5	58,5	80	91	11	22	45
B0234.3081X50	schwarz RAL 9005	seidenmatt	3	M8	16	21	22	37	10	24	54,5	58,5	80	91	11	22	50
B0234.3081X55	schwarz RAL 9005	seidenmatt	3	M8	16	21	22	37	10	24	54,5	58,5	80	91	11	22	55
B0234.3081X60	schwarz RAL 9005	seidenmatt	3	M8	16	21	22	37	10	24	54,5	58,5	80	91	11	22	60
B0234.3082X15	reinorange RAL 2004	kunststoffbeschichtet	3	M8	16	21	22	37	10	24	54,5	58,5	80	91	11	22	15
B0234.3082X20	reinorange RAL 2004	kunststoffbeschichtet	3	M8	16	21	22	37	10	24	54,5	58,5	80	91	11	22	20
B0234.3082X25	reinorange RAL 2004	kunststoffbeschichtet	3	M8	16	21	22	37	10	24	54,5	58,5	80	91	11	22	25
B0234.3082X30	reinorange RAL 2004	kunststoffbeschichtet	3	M8	16	21	22	37	10	24	54,5	58,5	80	91	11	22	30
B0234.3082X35	reinorange RAL 2004	kunststoffbeschichtet	3	M8	16	21	22	37	10	24	54,5	58,5	80	91	11	22	35
B0234.3082X40	reinorange RAL 2004	kunststoffbeschichtet	3	M8	16	21	22	37	10	24	54,5	58,5	80	91	11	22	40
B0234.3082X45	reinorange RAL 2004	kunststoffbeschichtet	3	M8	16	21	22	37	10	24	54,5	58,5	80	91	11	22	45
B0234.3082X50	reinorange RAL 2004	kunststoffbeschichtet	3	M8	16	21	22	37	10	24	54,5	58,5	80	91	11	22	50
B0234.3082X55	reinorange RAL 2004	kunststoffbeschichtet	3	M8	16	21	22	37	10	24	54,5	58,5	80	91	11	22	55
B0234.3082X60	reinorange RAL 2004	kunststoffbeschichtet	3	M8	16	21	22	37	10	24	54,5	58,5	80	91	11	22	60
B0234.3083X15	silber-metallic	kunststoffbeschichtet	3	M8	16	21	22	37	10	24	54,5	58,5	80	91	11	22	15
B0234.3083X20	silber-metallic	kunststoffbeschichtet	3	M8	16	21	22	37	10	24	54,5	58,5	80	91	11	22	20
B0234.3083X25	silber-metallic	kunststoffbeschichtet	3	M8	16	21	22	37	10	24	54,5	58,5	80	91	11	22	25
B0234.3083X30	silber-metallic	kunststoffbeschichtet	3	M8	16	21	22	37	10	24	54,5	58,5	80	91	11	22	30
B0234.3083X35	silber-metallic	kunststoffbeschichtet	3	M8	16	21	22	37	10	24	54,5	58,5	80	91	11	22	35
B0234.3083X40	silber-metallic	kunststoffbeschichtet	3	M8	16	21	22	37	10	24	54,5	58,5	80	91	11	22	40
B0234.3083X45	silber-metallic	kunststoffbeschichtet	3	M8	16	21	22	37	10	24	54,5	58,5	80	91	11	22	45
B0234.3083X50	silber-metallic	kunststoffbeschichtet	3	M8	16	21	22	37	10	24	54,5	58,5	80	91	11	22	50
B0234.3083X55	silber-metallic	kunststoffbeschichtet	3	M8	16	21	22	37	10	24	54,5	58,5	80	91	11	22	55
B0234.3083X60	silber-metallic	kunststoffbeschichtet	3	M8	16	21	22	37	10	24	54,5	58,5	80	91	11	22	60
B0234.3086X15	silber	hochglanzverchromt	3	M8	16	21	22	37	10	24	54,5	58,5	80	91	11	22	15
B0234.3086X20	silber	hochglanzverchromt	3	M8	16	21	22	37	10	24	54,5	58,5	80	91	11	22	20
B0234.3086X25	silber	hochglanzverchromt	3	M8	16	21	22	37	10	24	54,5	58,5	80	91	11	22	25
B0234.3086X30	silber	hochglanzverchromt	3	M8	16	21	22	37	10	24	54,5	58,5	80	91	11	22	30
B0234.3086X35	silber	hochglanzverchromt	3	M8	16	21	22	37	10	24	54,5	58,5	80	91	11	22	35
B0234.3086X40	silber	hochglanzverchromt	3	M8	16	21	22	37	10	24	54,5	58,5	80	91	11	22	40
B0234.3086X45	silber	hochglanzverchromt	3	M8	16	21	22	37	10	24	54,5	58,5	80	91	11	22	45
B0234.3086X50	silber	hochglanzverchromt	3	M8	16	21	22	37	10	24	54,5	58,5	80	91	11	22	50
B0234.3086X55	silber	hochglanzverchromt	3	M8	16	21	22	37	10	24	54,5	58,5	80	91	11	22	55
B0234.3086X60	silber	hochglanzverchromt	3	M8	16	21	22	37	10	24	54,5	58,5	80	91	11	22	60
B0234.3101X15	schwarz RAL 9005	seidenmatt	3	M10	16	21	22	37	10	24	54,5	58,5	80	91	11	22	15
B0234.3101X20	schwarz RAL 9005	seidenmatt	3	M10	16	21	22	37	10	24	54,5	58,5	80	91	11	22	20
B0234.3101X25	schwarz RAL 9005	seidenmatt	3	M10	16	21	22	37	10	24	54,5	58,5	80	91	11	22	25
B0234.3101X30	schwarz RAL 9005	seidenmatt	3	M10	16	21	22	37	10	24	54,5	58,5	80	91	11	22	30
B0234.3101X35	schwarz RAL 9005	seidenmatt	3	M10	16	21	22	37	10	24	54,5	58,5	80	91	11	22	35
B0234.3101X40	schwarz RAL 9005	seidenmatt	3	M10	16	21	22	37	10	24	54,5	58,5	80	91	11	22	40
B0234.3101X45	schwarz RAL 9005	seidenmatt	3	M10	16	21	22	37	10	24	54,5	58,5	80	91	11	22	45
B0234.3101X50	schwarz RAL 9005	seidenmatt	3	M10	16	21	22	37	10	24	54,5	58,5	80	91	11	22	50
B0234.3101X55	schwarz RAL 9005	seidenmatt	3	M10	16	21	22	37	10	24	54,5	58,5	80	91	11	22	55
B0234.3101X60	schwarz RAL 9005	seidenmatt	3	M10	16	21	22	37	10	24	54,5	58,5	80	91	11	22	60
B0234.3102X15	reinorange RAL 2004	kunststoffbeschichtet	3	M10	16	21	22	37	10	24	54,5	58,5	80	91	11	22	15
B0234.3102X20	reinorange RAL 2004	kunststoffbeschichtet	3	M10	16	21	22	37	10	24	54,5	58,5	80	91	11	22	20

© NORMTEILWERK ROBERT BLOHM GmbH

Klemmhebel Zinkdruckguss mit Außengewinde, Gewindeeinsatz Stahl blau passiviert

Artikelübersicht

Bestellnummer	Farbe Grundkörper	Oberfläche Grundkörper	Größe	X	D	D1	D2	H	H1	H2	H3	H4	A	A1	B	Zähnezahl	L
B0234.3102X25	reinorange RAL 2004	kunststoffbeschichtet	3	M10	16	21	22	37	10	24	54,5	58,5	80	91	11	22	25
B0234.3102X30	reinorange RAL 2004	kunststoffbeschichtet	3	M10	16	21	22	37	10	24	54,5	58,5	80	91	11	22	30
B0234.3102X35	reinorange RAL 2004	kunststoffbeschichtet	3	M10	16	21	22	37	10	24	54,5	58,5	80	91	11	22	35
B0234.3102X40	reinorange RAL 2004	kunststoffbeschichtet	3	M10	16	21	22	37	10	24	54,5	58,5	80	91	11	22	40
B0234.3102X45	reinorange RAL 2004	kunststoffbeschichtet	3	M10	16	21	22	37	10	24	54,5	58,5	80	91	11	22	45
B0234.3102X50	reinorange RAL 2004	kunststoffbeschichtet	3	M10	16	21	22	37	10	24	54,5	58,5	80	91	11	22	50
B0234.3102X55	reinorange RAL 2004	kunststoffbeschichtet	3	M10	16	21	22	37	10	24	54,5	58,5	80	91	11	22	55
B0234.3102X60	reinorange RAL 2004	kunststoffbeschichtet	3	M10	16	21	22	37	10	24	54,5	58,5	80	91	11	22	60
B0234.3103X15	silber-metallic	kunststoffbeschichtet	3	M10	16	21	22	37	10	24	54,5	58,5	80	91	11	22	15
B0234.3103X20	silber-metallic	kunststoffbeschichtet	3	M10	16	21	22	37	10	24	54,5	58,5	80	91	11	22	20
B0234.3103X25	silber-metallic	kunststoffbeschichtet	3	M10	16	21	22	37	10	24	54,5	58,5	80	91	11	22	25
B0234.3103X30	silber-metallic	kunststoffbeschichtet	3	M10	16	21	22	37	10	24	54,5	58,5	80	91	11	22	30
B0234.3103X35	silber-metallic	kunststoffbeschichtet	3	M10	16	21	22	37	10	24	54,5	58,5	80	91	11	22	35
B0234.3103X40	silber-metallic	kunststoffbeschichtet	3	M10	16	21	22	37	10	24	54,5	58,5	80	91	11	22	40
B0234.3103X45	silber-metallic	kunststoffbeschichtet	3	M10	16	21	22	37	10	24	54,5	58,5	80	91	11	22	45
B0234.3103X50	silber-metallic	kunststoffbeschichtet	3	M10	16	21	22	37	10	24	54,5	58,5	80	91	11	22	50
B0234.3103X55	silber-metallic	kunststoffbeschichtet	3	M10	16	21	22	37	10	24	54,5	58,5	80	91	11	22	55
B0234.3103X60	silber-metallic	kunststoffbeschichtet	3	M10	16	21	22	37	10	24	54,5	58,5	80	91	11	22	60
B0234.3106X15	silber	hochglanzverchromt	3	M10	16	21	22	37	10	24	54,5	58,5	80	91	11	22	15
B0234.3106X20	silber	hochglanzverchromt	3	M10	16	21	22	37	10	24	54,5	58,5	80	91	11	22	20
B0234.3106X25	silber	hochglanzverchromt	3	M10	16	21	22	37	10	24	54,5	58,5	80	91	11	22	25
B0234.3106X30	silber	hochglanzverchromt	3	M10	16	21	22	37	10	24	54,5	58,5	80	91	11	22	30
B0234.3106X35	silber	hochglanzverchromt	3	M10	16	21	22	37	10	24	54,5	58,5	80	91	11	22	35
B0234.3106X40	silber	hochglanzverchromt	3	M10	16	21	22	37	10	24	54,5	58,5	80	91	11	22	40
B0234.3106X45	silber	hochglanzverchromt	3	M10	16	21	22	37	10	24	54,5	58,5	80	91	11	22	45
B0234.3106X50	silber	hochglanzverchromt	3	M10	16	21	22	37	10	24	54,5	58,5	80	91	11	22	50
B0234.3106X55	silber	hochglanzverchromt	3	M10	16	21	22	37	10	24	54,5	58,5	80	91	11	22	55
B0234.3106X60	silber	hochglanzverchromt	3	M10	16	21	22	37	10	24	54,5	58,5	80	91	11	22	60
B0234.4101X20	schwarz RAL 9005	seidenmatt	4	M10	19	27	27,5	43	10	27	63	67,5	95	109	13	24	20
B0234.4101X25	schwarz RAL 9005	seidenmatt	4	M10	19	27	27,5	43	10	27	63	67,5	95	109	13	24	25
B0234.4101X30	schwarz RAL 9005	seidenmatt	4	M10	19	27	27,5	43	10	27	63	67,5	95	109	13	24	30
B0234.4101X35	schwarz RAL 9005	seidenmatt	4	M10	19	27	27,5	43	10	27	63	67,5	95	109	13	24	35
B0234.4101X40	schwarz RAL 9005	seidenmatt	4	M10	19	27	27,5	43	10	27	63	67,5	95	109	13	24	40
B0234.4101X45	schwarz RAL 9005	seidenmatt	4	M10	19	27	27,5	43	10	27	63	67,5	95	109	13	24	45
B0234.4101X50	schwarz RAL 9005	seidenmatt	4	M10	19	27	27,5	43	10	27	63	67,5	95	109	13	24	50
B0234.4101X55	schwarz RAL 9005	seidenmatt	4	M10	19	27	27,5	43	10	27	63	67,5	95	109	13	24	55
B0234.4101X60	schwarz RAL 9005	seidenmatt	4	M10	19	27	27,5	43	10	27	63	67,5	95	109	13	24	60
B0234.4101X70	schwarz RAL 9005	seidenmatt	4	M10	19	27	27,5	43	10	27	63	67,5	95	109	13	24	70
B0234.4101X80	schwarz RAL 9005	seidenmatt	4	M10	19	27	27,5	43	10	27	63	67,5	95	109	13	24	80
B0234.4101X90	schwarz RAL 9005	seidenmatt	4	M10	19	27	27,5	43	10	27	63	67,5	95	109	13	24	90
B0234.4102X20	reinorange RAL 2004	kunststoffbeschichtet	4	M10	19	27	27,5	43	10	27	63	67,5	95	109	13	24	20
B0234.4102X25	reinorange RAL 2004	kunststoffbeschichtet	4	M10	19	27	27,5	43	10	27	63	67,5	95	109	13	24	25
B0234.4102X30	reinorange RAL 2004	kunststoffbeschichtet	4	M10	19	27	27,5	43	10	27	63	67,5	95	109	13	24	30
B0234.4102X35	reinorange RAL 2004	kunststoffbeschichtet	4	M10	19	27	27,5	43	10	27	63	67,5	95	109	13	24	35
B0234.4102X40	reinorange RAL 2004	kunststoffbeschichtet	4	M10	19	27	27,5	43	10	27	63	67,5	95	109	13	24	40
B0234.4102X45	reinorange RAL 2004	kunststoffbeschichtet	4	M10	19	27	27,5	43	10	27	63	67,5	95	109	13	24	45
B0234.4102X50	reinorange RAL 2004	kunststoffbeschichtet	4	M10	19	27	27,5	43	10	27	63	67,5	95	109	13	24	50
B0234.4102X55	reinorange RAL 2004	kunststoffbeschichtet	4	M10	19	27	27,5	43	10	27	63	67,5	95	109	13	24	55
B0234.4102X60	reinorange RAL 2004	kunststoffbeschichtet	4	M10	19	27	27,5	43	10	27	63	67,5	95	109	13	24	60
B0234.4102X70	reinorange RAL 2004	kunststoffbeschichtet	4	M10	19	27	27,5	43	10	27	63	67,5	95	109	13	24	70
B0234.4102X80	reinorange RAL 2004	kunststoffbeschichtet	4	M10	19	27	27,5	43	10	27	63	67,5	95	109	13	24	80
B0234.4102X90	reinorange RAL 2004	kunststoffbeschichtet	4	M10	19	27	27,5	43	10	27	63	67,5	95	109	13	24	90
B0234.4103X20	silber-metallic	kunststoffbeschichtet	4	M10	19	27	27,5	43	10	27	63	67,5	95	109	13	24	20
B0234.4103X25	silber-metallic	kunststoffbeschichtet	4	M10	19	27	27,5	43	10	27	63	67,5	95	109	13	24	25
B0234.4103X30	silber-metallic	kunststoffbeschichtet	4	M10	19	27	27,5	43	10	27	63	67,5	95	109	13	24	30
B0234.4103X35	silber-metallic	kunststoffbeschichtet	4	M10	19	27	27,5	43	10	27	63	67,5	95	109	13	24	35
B0234.4103X40	silber-metallic	kunststoffbeschichtet	4	M10	19	27	27,5	43	10	27	63	67,5	95	109	13	24	40
B0234.4103X45	silber-metallic	kunststoffbeschichtet	4	M10	19	27	27,5	43	10	27	63	67,5	95	109	13	24	45
B0234.4103X50	silber-metallic	kunststoffbeschichtet	4	M10	19	27	27,5	43	10	27	63	67,5	95	109	13	24	50
B0234.4103X55	silber-metallic	kunststoffbeschichtet	4	M10	19	27	27,5	43	10	27	63	67,5	95	109	13	24	55
B0234.4103X60	silber-metallic	kunststoffbeschichtet	4	M10	19	27	27,5	43	10	27	63	67,5	95	109	13	24	60
B0234.4103X70	silber-metallic	kunststoffbeschichtet	4	M10	19	27	27,5	43	10	27	63	67,5	95	109	13	24	70

© NORMTEILWERK ROBERT BLOHM GmbH

Klemmhebel Zinkdruckguss mit Außengewinde, Gewindeeinsatz Stahl blau passiviert

Artikelübersicht

Bestellnummer	Farbe Grundkörper	Oberfläche Grundkörper	Größe	X	D	D1	D2	H	H1	H2	H3	H4	A	A1	B	Zähnezahl	L
B0234.4103X80	silber-metallic	kunststoffbeschichtet	4	M10	19	27	27,5	43	10	27	63	67,5	95	109	13	24	80
B0234.4103X90	silber-metallic	kunststoffbeschichtet	4	M10	19	27	27,5	43	10	27	63	67,5	95	109	13	24	90
B0234.4106X20	silber	hochglanzverchromt	4	M10	19	27	27,5	43	10	27	63	67,5	95	109	13	24	20
B0234.4106X25	silber	hochglanzverchromt	4	M10	19	27	27,5	43	10	27	63	67,5	95	109	13	24	25
B0234.4106X30	silber	hochglanzverchromt	4	M10	19	27	27,5	43	10	27	63	67,5	95	109	13	24	30
B0234.4106X35	silber	hochglanzverchromt	4	M10	19	27	27,5	43	10	27	63	67,5	95	109	13	24	35
B0234.4106X40	silber	hochglanzverchromt	4	M10	19	27	27,5	43	10	27	63	67,5	95	109	13	24	40
B0234.4106X45	silber	hochglanzverchromt	4	M10	19	27	27,5	43	10	27	63	67,5	95	109	13	24	45
B0234.4106X50	silber	hochglanzverchromt	4	M10	19	27	27,5	43	10	27	63	67,5	95	109	13	24	50
B0234.4106X55	silber	hochglanzverchromt	4	M10	19	27	27,5	43	10	27	63	67,5	95	109	13	24	55
B0234.4106X60	silber	hochglanzverchromt	4	M10	19	27	27,5	43	10	27	63	67,5	95	109	13	24	60
B0234.4106X70	silber	hochglanzverchromt	4	M10	19	27	27,5	43	10	27	63	67,5	95	109	13	24	70
B0234.4106X80	silber	hochglanzverchromt	4	M10	19	27	27,5	43	10	27	63	67,5	95	109	13	24	80
B0234.4106X90	silber	hochglanzverchromt	4	M10	19	27	27,5	43	10	27	63	67,5	95	109	13	24	90
B0234.4121X20	schwarz RAL 9005	seidenmatt	4	M12	19	27	27,5	43	10	27	63	67,5	95	109	13	24	20
B0234.4121X25	schwarz RAL 9005	seidenmatt	4	M12	19	27	27,5	43	10	27	63	67,5	95	109	13	24	25
B0234.4121X30	schwarz RAL 9005	seidenmatt	4	M12	19	27	27,5	43	10	27	63	67,5	95	109	13	24	30
B0234.4121X35	schwarz RAL 9005	seidenmatt	4	M12	19	27	27,5	43	10	27	63	67,5	95	109	13	24	35
B0234.4121X40	schwarz RAL 9005	seidenmatt	4	M12	19	27	27,5	43	10	27	63	67,5	95	109	13	24	40
B0234.4121X45	schwarz RAL 9005	seidenmatt	4	M12	19	27	27,5	43	10	27	63	67,5	95	109	13	24	45
B0234.4121X50	schwarz RAL 9005	seidenmatt	4	M12	19	27	27,5	43	10	27	63	67,5	95	109	13	24	50
B0234.4121X55	schwarz RAL 9005	seidenmatt	4	M12	19	27	27,5	43	10	27	63	67,5	95	109	13	24	55
B0234.4121X60	schwarz RAL 9005	seidenmatt	4	M12	19	27	27,5	43	10	27	63	67,5	95	109	13	24	60
B0234.4121X70	schwarz RAL 9005	seidenmatt	4	M12	19	27	27,5	43	10	27	63	67,5	95	109	13	24	70
B0234.4121X80	schwarz RAL 9005	seidenmatt	4	M12	19	27	27,5	43	10	27	63	67,5	95	109	13	24	80
B0234.4121X90	schwarz RAL 9005	seidenmatt	4	M12	19	27	27,5	43	10	27	63	67,5	95	109	13	24	90
B0234.4122X20	reinorange RAL 2004	kunststoffbeschichtet	4	M12	19	27	27,5	43	10	27	63	67,5	95	109	13	24	20
B0234.4122X25	reinorange RAL 2004	kunststoffbeschichtet	4	M12	19	27	27,5	43	10	27	63	67,5	95	109	13	24	25
B0234.4122X30	reinorange RAL 2004	kunststoffbeschichtet	4	M12	19	27	27,5	43	10	27	63	67,5	95	109	13	24	30
B0234.4122X35	reinorange RAL 2004	kunststoffbeschichtet	4	M12	19	27	27,5	43	10	27	63	67,5	95	109	13	24	35
B0234.4122X40	reinorange RAL 2004	kunststoffbeschichtet	4	M12	19	27	27,5	43	10	27	63	67,5	95	109	13	24	40
B0234.4122X45	reinorange RAL 2004	kunststoffbeschichtet	4	M12	19	27	27,5	43	10	27	63	67,5	95	109	13	24	45
B0234.4122X50	reinorange RAL 2004	kunststoffbeschichtet	4	M12	19	27	27,5	43	10	27	63	67,5	95	109	13	24	50
B0234.4122X55	reinorange RAL 2004	kunststoffbeschichtet	4	M12	19	27	27,5	43	10	27	63	67,5	95	109	13	24	55
B0234.4122X60	reinorange RAL 2004	kunststoffbeschichtet	4	M12	19	27	27,5	43	10	27	63	67,5	95	109	13	24	60
B0234.4122X70	reinorange RAL 2004	kunststoffbeschichtet	4	M12	19	27	27,5	43	10	27	63	67,5	95	109	13	24	70
B0234.4122X80	reinorange RAL 2004	kunststoffbeschichtet	4	M12	19	27	27,5	43	10	27	63	67,5	95	109	13	24	80
B0234.4122X90	reinorange RAL 2004	kunststoffbeschichtet	4	M12	19	27	27,5	43	10	27	63	67,5	95	109	13	24	90
B0234.4123X20	silber-metallic	kunststoffbeschichtet	4	M12	19	27	27,5	43	10	27	63	67,5	95	109	13	24	20
B0234.4123X25	silber-metallic	kunststoffbeschichtet	4	M12	19	27	27,5	43	10	27	63	67,5	95	109	13	24	25
B0234.4123X30	silber-metallic	kunststoffbeschichtet	4	M12	19	27	27,5	43	10	27	63	67,5	95	109	13	24	30
B0234.4123X35	silber-metallic	kunststoffbeschichtet	4	M12	19	27	27,5	43	10	27	63	67,5	95	109	13	24	35
B0234.4123X40	silber-metallic	kunststoffbeschichtet	4	M12	19	27	27,5	43	10	27	63	67,5	95	109	13	24	40
B0234.4123X45	silber-metallic	kunststoffbeschichtet	4	M12	19	27	27,5	43	10	27	63	67,5	95	109	13	24	45
B0234.4123X50	silber-metallic	kunststoffbeschichtet	4	M12	19	27	27,5	43	10	27	63	67,5	95	109	13	24	50
B0234.4123X55	silber-metallic	kunststoffbeschichtet	4	M12	19	27	27,5	43	10	27	63	67,5	95	109	13	24	55
B0234.4123X60	silber-metallic	kunststoffbeschichtet	4	M12	19	27	27,5	43	10	27	63	67,5	95	109	13	24	60
B0234.4123X70	silber-metallic	kunststoffbeschichtet	4	M12	19	27	27,5	43	10	27	63	67,5	95	109	13	24	70
B0234.4123X80	silber-metallic	kunststoffbeschichtet	4	M12	19	27	27,5	43	10	27	63	67,5	95	109	13	24	80
B0234.4123X90	silber-metallic	kunststoffbeschichtet	4	M12	19	27	27,5	43	10	27	63	67,5	95	109	13	24	90
B0234.4126X20	silber	hochglanzverchromt	4	M12	19	27	27,5	43	10	27	63	67,5	95	109	13	24	20
B0234.4126X25	silber	hochglanzverchromt	4	M12	19	27	27,5	43	10	27	63	67,5	95	109	13	24	25
B0234.4126X30	silber	hochglanzverchromt	4	M12	19	27	27,5	43	10	27	63	67,5	95	109	13	24	30
B0234.4126X35	silber	hochglanzverchromt	4	M12	19	27	27,5	43	10	27	63	67,5	95	109	13	24	35
B0234.4126X40	silber	hochglanzverchromt	4	M12	19	27	27,5	43	10	27	63	67,5	95	109	13	24	40
B0234.4126X45	silber	hochglanzverchromt	4	M12	19	27	27,5	43	10	27	63	67,5	95	109	13	24	45
B0234.4126X50	silber	hochglanzverchromt	4	M12	19	27	27,5	43	10	27	63	67,5	95	109	13	24	50
B0234.4126X55	silber	hochglanzverchromt	4	M12	19	27	27,5	43	10	27	63	67,5	95	109	13	24	60
B0234.4126X60	silber	hochglanzverchromt	4	M12	19	27	27,5	43	10	27	63	67,5	95	109	13	24	55
B0234.4126X70	silber	hochglanzverchromt	4	M12	19	27	27,5	43	10	27	63	67,5	95	109	13	24	70
B0234.4126X80	silber	hochglanzverchromt	4	M12	19	27	27,5	43	10	27	63	67,5	95	109	13	24	80
B0234.4126X90	silber	hochglanzverchromt	4	M12	19	27	27,5	43	10	27	63	67,5	95	109	13	24	90

© NORMTEILWERK ROBERT BLOHM GmbH

Klemmhebel Zinkdruckguss mit Außengewinde, Gewindeeinsatz Stahl blau passiviert

Artikelübersicht

Bestellnummer	Farbe Grundkörper	Oberfläche Grundkörper	Größe	X	D	D1	D2	H	H1	H2	H3	H4	A	A1	B	Zähnezahl	L
B0234.5121X25	schwarz RAL 9005	seidenmatt	5	M12	23	31	32	49	12	31,5	73	77,5	110	126	15	26	25
B0234.5121X30	schwarz RAL 9005	seidenmatt	5	M12	23	31	32	49	12	31,5	73	77,5	110	126	15	26	30
B0234.5121X35	schwarz RAL 9005	seidenmatt	5	M12	23	31	32	49	12	31,5	73	77,5	110	126	15	26	35
B0234.5121X40	schwarz RAL 9005	seidenmatt	5	M12	23	31	32	49	12	31,5	73	77,5	110	126	15	26	40
B0234.5121X45	schwarz RAL 9005	seidenmatt	5	M12	23	31	32	49	12	31,5	73	77,5	110	126	15	26	45
B0234.5121X50	schwarz RAL 9005	seidenmatt	5	M12	23	31	32	49	12	31,5	73	77,5	110	126	15	26	50
B0234.5121X55	schwarz RAL 9005	seidenmatt	5	M12	23	31	32	49	12	31,5	73	77,5	110	126	15	26	55
B0234.5121X60	schwarz RAL 9005	seidenmatt	5	M12	23	31	32	49	12	31,5	73	77,5	110	126	15	26	60
B0234.5121X70	schwarz RAL 9005	seidenmatt	5	M12	23	31	32	49	12	31,5	73	77,5	110	126	15	26	70
B0234.5121X80	schwarz RAL 9005	seidenmatt	5	M12	23	31	32	49	12	31,5	73	77,5	110	126	15	26	80
B0234.5121X90	schwarz RAL 9005	seidenmatt	5	M12	23	31	32	49	12	31,5	73	77,5	110	126	15	26	90
B0234.5122X25	reinorange RAL 2004	kunststoffbeschichtet	5	M12	23	31	32	49	12	31,5	73	77,5	110	126	15	26	25
B0234.5122X30	reinorange RAL 2004	kunststoffbeschichtet	5	M12	23	31	32	49	12	31,5	73	77,5	110	126	15	26	30
B0234.5122X35	reinorange RAL 2004	kunststoffbeschichtet	5	M12	23	31	32	49	12	31,5	73	77,5	110	126	15	26	35
B0234.5122X40	reinorange RAL 2004	kunststoffbeschichtet	5	M12	23	31	32	49	12	31,5	73	77,5	110	126	15	26	40
B0234.5122X45	reinorange RAL 2004	kunststoffbeschichtet	5	M12	23	31	32	49	12	31,5	73	77,5	110	126	15	26	45
B0234.5122X50	reinorange RAL 2004	kunststoffbeschichtet	5	M12	23	31	32	49	12	31,5	73	77,5	110	126	15	26	50
B0234.5122X55	reinorange RAL 2004	kunststoffbeschichtet	5	M12	23	31	32	49	12	31,5	73	77,5	110	126	15	26	55
B0234.5122X60	reinorange RAL 2004	kunststoffbeschichtet	5	M12	23	31	32	49	12	31,5	73	77,5	110	126	15	26	60
B0234.5122X70	reinorange RAL 2004	kunststoffbeschichtet	5	M12	23	31	32	49	12	31,5	73	77,5	110	126	15	26	70
B0234.5122X80	reinorange RAL 2004	kunststoffbeschichtet	5	M12	23	31	32	49	12	31,5	73	77,5	110	126	15	26	80
B0234.5122X90	reinorange RAL 2004	kunststoffbeschichtet	5	M12	23	31	32	49	12	31,5	73	77,5	110	126	15	26	90
B0234.5123X25	silber-metallic	kunststoffbeschichtet	5	M12	23	31	32	49	12	31,5	73	77,5	110	126	15	26	25
B0234.5123X30	silber-metallic	kunststoffbeschichtet	5	M12	23	31	32	49	12	31,5	73	77,5	110	126	15	26	30
B0234.5123X35	silber-metallic	kunststoffbeschichtet	5	M12	23	31	32	49	12	31,5	73	77,5	110	126	15	26	35
B0234.5123X40	silber-metallic	kunststoffbeschichtet	5	M12	23	31	32	49	12	31,5	73	77,5	110	126	15	26	40
B0234.5123X45	silber-metallic	kunststoffbeschichtet	5	M12	23	31	32	49	12	31,5	73	77,5	110	126	15	26	45
B0234.5123X50	silber-metallic	kunststoffbeschichtet	5	M12	23	31	32	49	12	31,5	73	77,5	110	126	15	26	50
B0234.5123X55	silber-metallic	kunststoffbeschichtet	5	M12	23	31	32	49	12	31,5	73	77,5	110	126	15	26	55
B0234.5123X60	silber-metallic	kunststoffbeschichtet	5	M12	23	31	32	49	12	31,5	73	77,5	110	126	15	26	60
B0234.5123X70	silber-metallic	kunststoffbeschichtet	5	M12	23	31	32	49	12	31,5	73	77,5	110	126	15	26	70
B0234.5123X80	silber-metallic	kunststoffbeschichtet	5	M12	23	31	32	49	12	31,5	73	77,5	110	126	15	26	80
B0234.5123X90	silber-metallic	kunststoffbeschichtet	5	M12	23	31	32	49	12	31,5	73	77,5	110	126	15	26	90
B0234.5126X25	silber	hochglanzverchromt	5	M12	23	31	32	49	12	31,5	73	77,5	110	126	15	26	25
B0234.5126X30	silber	hochglanzverchromt	5	M12	23	31	32	49	12	31,5	73	77,5	110	126	15	26	30
B0234.5126X35	silber	hochglanzverchromt	5	M12	23	31	32	49	12	31,5	73	77,5	110	126	15	26	35
B0234.5126X40	silber	hochglanzverchromt	5	M12	23	31	32	49	12	31,5	73	77,5	110	126	15	26	40
B0234.5126X45	silber	hochglanzverchromt	5	M12	23	31	32	49	12	31,5	73	77,5	110	126	15	26	45
B0234.5126X50	silber	hochglanzverchromt	5	M12	23	31	32	49	12	31,5	73	77,5	110	126	15	26	50
B0234.5126X55	silber	hochglanzverchromt	5	M12	23	31	32	49	12	31,5	73	77,5	110	126	15	26	55
B0234.5126X60	silber	hochglanzverchromt	5	M12	23	31	32	49	12	31,5	73	77,5	110	126	15	26	60
B0234.5126X70	silber	hochglanzverchromt	5	M12	23	31	32	49	12	31,5	73	77,5	110	126	15	26	70
B0234.5126X80	silber	hochglanzverchromt	5	M12	23	31	32	49	12	31,5	73	77,5	110	126	15	26	80
B0234.5126X90	silber	hochglanzverchromt	5	M12	23	31	32	49	12	31,5	73	77,5	110	126	15	26	90
B0234.5161X25	schwarz RAL 9005	seidenmatt	5	M16	23	31	32	49	12	31,10	73	77,10	110	126	15	26	25
B0234.5161X30	schwarz RAL 9005	seidenmatt	5	M16	23	31	32	49	12	31,10	73	77,10	110	126	15	26	30
B0234.5161X35	schwarz RAL 9005	seidenmatt	5	M16	23	31	32	49	12	31,10	73	77,10	110	126	15	26	35
B0234.5161X40	schwarz RAL 9005	seidenmatt	5	M16	23	31	32	49	12	31,10	73	77,10	110	126	15	26	40
B0234.5161X45	schwarz RAL 9005	seidenmatt	5	M16	23	31	32	49	12	31,10	73	77,10	110	126	15	26	45
B0234.5161X50	schwarz RAL 9005	seidenmatt	5	M16	23	31	32	49	12	31,10	73	77,10	110	126	15	26	50
B0234.5161X55	schwarz RAL 9005	seidenmatt	5	M16	23	31	32	49	12	31,10	73	77,10	110	126	15	26	55
B0234.5161X60	schwarz RAL 9005	seidenmatt	5	M16	23	31	32	49	12	31,10	73	77,10	110	126	15	26	60
B0234.5161X70	schwarz RAL 9005	seidenmatt	5	M16	23	31	32	49	12	31,10	73	77,10	110	126	15	26	70
B0234.5161X80	schwarz RAL 9005	seidenmatt	5	M16	23	31	32	49	12	31,10	73	77,10	110	126	15	26	80
B0234.5161X90	schwarz RAL 9005	seidenmatt	5	M16	23	31	32	49	12	31,10	73	77,10	110	126	15	26	90
B0234.5162X25	reinorange RAL 2004	kunststoffbeschichtet	5	M16	23	31	32	49	12	31,10	73	77,10	110	126	15	26	25
B0234.5162X30	reinorange RAL 2004	kunststoffbeschichtet	5	M16	23	31	32	49	12	31,10	73	77,10	110	126	15	26	30
B0234.5162X35	reinorange RAL 2004	kunststoffbeschichtet	5	M16	23	31	32	49	12	31,10	73	77,10	110	126	15	26	35
B0234.5162X40	reinorange RAL 2004	kunststoffbeschichtet	5	M16	23	31	32	49	12	31,10	73	77,10	110	126	15	26	40
B0234.5162X45	reinorange RAL 2004	kunststoffbeschichtet	5	M16	23	31	32	49	12	31,10	73	77,10	110	126	15	26	45
B0234.5162X50	reinorange RAL 2004	kunststoffbeschichtet	5	M16	23	31	32	49	12	31,10	73	77,10	110	126	15	26	50
B0234.5162X55	reinorange RAL 2004	kunststoffbeschichtet	5	M16	23	31	32	49	12	31,10	73	77,10	110	126	15	26	55

© NORMTEILWERK ROBERT BLOHM GmbH

Klemmhebel Zinkdruckguss mit Außengewinde, Gewindeeinsatz Stahl blau passiviert

Artikelübersicht

Bestellnummer	Farbe Grundkörper	Oberfläche Grundkörper	Größe	X	D	D1	D2	H	H1	H2	H3	H4	A	A1	B	Zähnezahl	L
B0234.5162X60	reinorange RAL 2004	kunststoffbeschichtet	5	M16	23	31	32	49	12	31,10	73	77,10	110	126	15	26	60
B0234.5162X70	reinorange RAL 2004	kunststoffbeschichtet	5	M16	23	31	32	49	12	31,10	73	77,10	110	126	15	26	70
B0234.5162X80	reinorange RAL 2004	kunststoffbeschichtet	5	M16	23	31	32	49	12	31,10	73	77,10	110	126	15	26	80
B0234.5162X90	reinorange RAL 2004	kunststoffbeschichtet	5	M16	23	31	32	49	12	31,10	73	77,10	110	126	15	26	90
B0234.5163X25	silber-metallic	kunststoffbeschichtet	5	M16	23	31	32	49	12	31,10	73	77,10	110	126	15	26	25
B0234.5163X30	silber-metallic	kunststoffbeschichtet	5	M16	23	31	32	49	12	31,10	73	77,10	110	126	15	26	30
B0234.5163X35	silber-metallic	kunststoffbeschichtet	5	M16	23	31	32	49	12	31,10	73	77,10	110	126	15	26	35
B0234.5163X40	silber-metallic	kunststoffbeschichtet	5	M16	23	31	32	49	12	31,10	73	77,10	110	126	15	26	40
B0234.5163X45	silber-metallic	kunststoffbeschichtet	5	M16	23	31	32	49	12	31,10	73	77,10	110	126	15	26	45
B0234.5163X50	silber-metallic	kunststoffbeschichtet	5	M16	23	31	32	49	12	31,10	73	77,10	110	126	15	26	50
B0234.5163X55	silber-metallic	kunststoffbeschichtet	5	M16	23	31	32	49	12	31,10	73	77,10	110	126	15	26	55
B0234.5163X60	silber-metallic	kunststoffbeschichtet	5	M16	23	31	32	49	12	31,10	73	77,10	110	126	15	26	60
B0234.5163X70	silber-metallic	kunststoffbeschichtet	5	M16	23	31	32	49	12	31,10	73	77,10	110	126	15	26	70
B0234.5163X80	silber-metallic	kunststoffbeschichtet	5	M16	23	31	32	49	12	31,10	73	77,10	110	126	15	26	80
B0234.5163X90	silber-metallic	kunststoffbeschichtet	5	M16	23	31	32	49	12	31,10	73	77,10	110	126	15	26	90
B0234.5166X25	silber	hochglanzverchromt	5	M16	23	31	32	49	12	31,10	73	77,10	110	126	15	26	25
B0234.5166X30	silber	hochglanzverchromt	5	M16	23	31	32	49	12	31,10	73	77,10	110	126	15	26	30
B0234.5166X35	silber	hochglanzverchromt	5	M16	23	31	32	49	12	31,10	73	77,10	110	126	15	26	35
B0234.5166X40	silber	hochglanzverchromt	5	M16	23	31	32	49	12	31,10	73	77,10	110	126	15	26	40
B0234.5166X45	silber	hochglanzverchromt	5	M16	23	31	32	49	12	31,10	73	77,10	110	126	15	26	45
B0234.5166X50	silber	hochglanzverchromt	5	M16	23	31	32	49	12	31,10	73	77,10	110	126	15	26	50
B0234.5166X55	silber	hochglanzverchromt	5	M16	23	31	32	49	12	31,10	73	77,10	110	126	15	26	55
B0234.5166X60	silber	hochglanzverchromt	5	M16	23	31	32	49	12	31,10	73	77,10	110	126	15	26	60
B0234.5166X70	silber	hochglanzverchromt	5	M16	23	31	32	49	12	31,10	73	77,10	110	126	15	26	70
B0234.5166X80	silber	hochglanzverchromt	5	M16	23	31	32	49	12	31,10	73	77,10	110	126	15	26	80
B0234.5166X90	silber	hochglanzverchromt	5	M16	23	31	32	49	12	31,10	73	77,10	110	126	15	26	90

© NORMTEILWERK ROBERT BLOHM GmbH